MANUAL USUARIO

TOTALIZADORA DE MONEDAS

CC-20

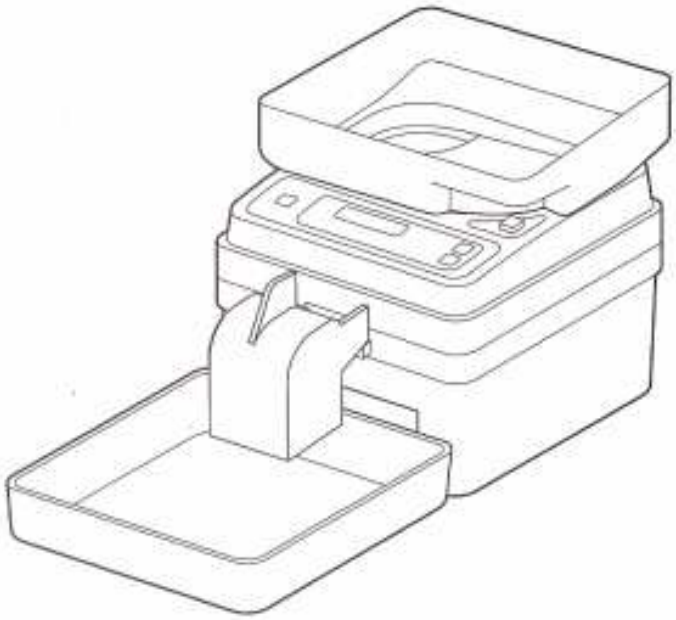

Oficina comercial.
C/ José Maurelo, 15
Madrid 28047
Tlf: 91 547 84 83

C/ Ramón Azorín, 44
Madrid 28045
Tlf: 91 547 84 88

http://www.mecaban.com
ventas@mecaban.com
Fax: 91 548 44 88

DESCRIPCION DE COMPONENTES

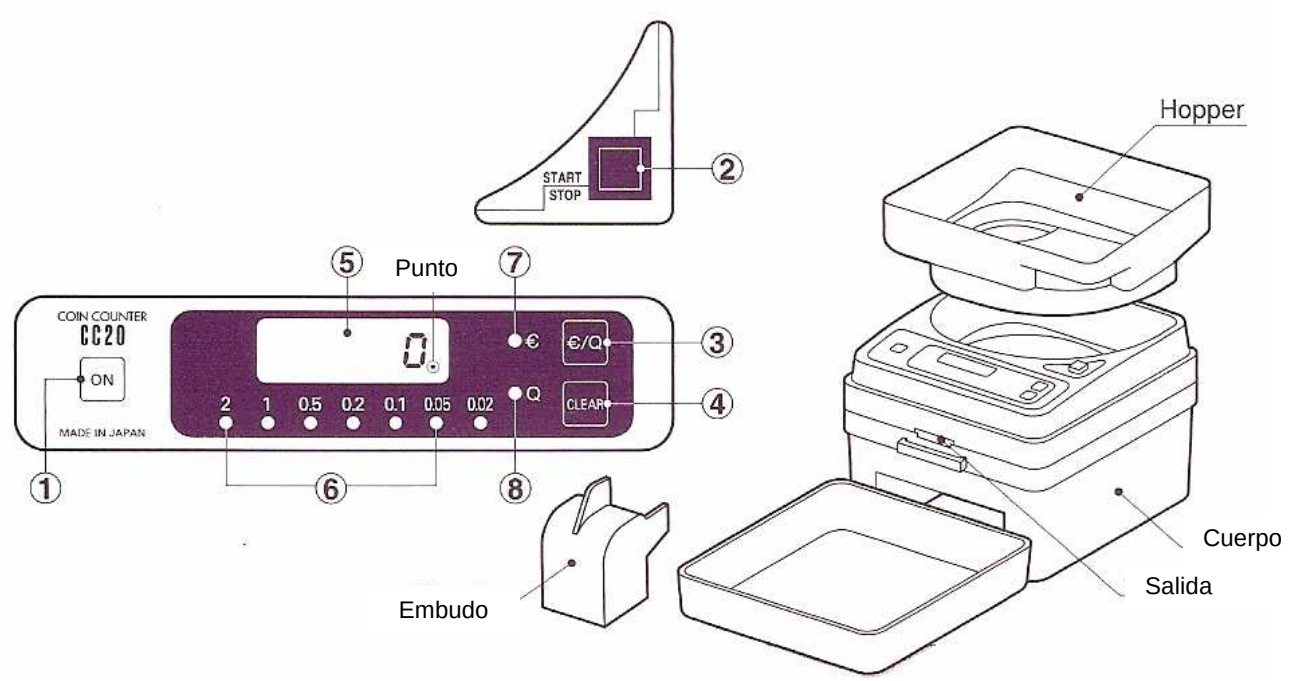

Descripción de las partes

1. Este es el botón para encender o apagar la máquina. Si la máquina esta fuera de uso durante 10 minutos esta se apagará automáticamente.
2. Este botón pone en marcha la máquina o la para.
3. Con esta tecla obtendremos toda la información del conteo en el display:
   a. Pulsar durante 2 segundos para cambiar de nº de unidades “Q” a valor “€”.
   b. Pulsar para navegar entre los diferentes valores de las monedas.
4. Si pulsamos esta tecla el conteo se pondrá a cero, si pulsamos un doble-clic mandara la orden de imprimir en caso de trabajar con impresora.
5. El display de 6 dígitos nos dará los resultados de conteo, los mensajes de error, así como la batería restante en caso de usar pilas.
6. Estos 7 led indican la moneda de la cual vemos el conteo parcial. Una vez efectuado el conteo podemos ver que ha contado la máquina de cada denominación.
7. Indicador “€”, se encenderá cuando estemos valorando el conteo.
8. Indicador “Q”, se encenderá cuando el conteo corresponda al numero de monedas y no al valor total.

FUNCIONAMIENTO

Preparé la máquina para contar:

1. Retire la tapa del hopper y póngala debajo del embudo.
2. Introduzca el embudo en la salida de monedas
3. Coloque el hopper

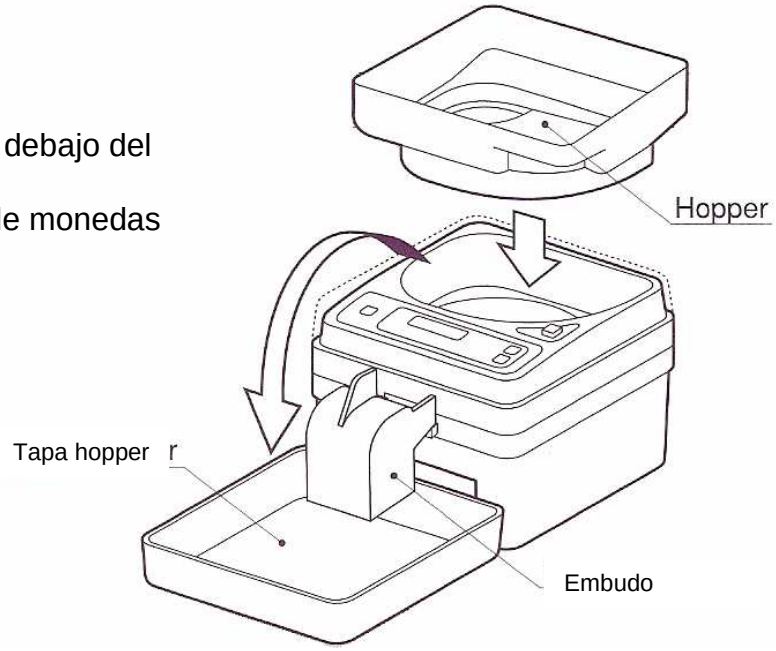

Modos de trabajo

Modo Normal

1. Presione la tecla “ON” para encender la máquina, el display mostrará “0” y el led de “€” estará encendido. Si apareciese en el display algún mensaje de error vaya al final del manual. A continuación deposite las monedas en el hopper.
2. Pulse el botón “Start/Stop” para comenzar a contar. Si la máquina se atascase, retire las monedas defectuosas y reinicie el conteo.
3. La máquina se detendrá automáticamente cuando se acaben las monedas del hopper.
4. EL valor total “€” se mostrará en el display. Para ver el valor de cada denominación pulse durante menos de 1 segundo la tecla “€/Q”. Se encenderá el led correspondiente a la denominación que estamos viendo 2 – 1 - 0.50 - 0.20 - 0.10 - 0.05 - 0.02 - 0.01. El led de 0.02 y 0.01 será el mismo, cuando corresponda a 1 céntimo el led estará parpadeando. Si volvemos a pulsar la tecla “€/Q” volveremos al total.
5. Para cambiar de valor “€” a numero de unidades “Q” pulsaremos la tecla “€/Q” durante mas de 1 segundo, entonces se encenderá el led indicativo “Q”. Para ver el numero de monedas por denominación se hace igual que en el punto anterior.

6. Para seguir contando añada más monedas al hopper y pulse nuevamente "Start/Stop", en este caso las nuevas monedas se añadirán al conteo anterior. Para comenzar un nuevo conteo deberemos presionar la tecla "Clear" durante mas de 1 segundo hasta que el display se ponga a 0.

Modo Embolsado (Para contar una sola denominación)

1. Pulse la tecla "ON" mientras mantiene pulsado la tecla "Clear". Los led "€" y "Q" se encenderá. En el display se mostrará el número al que queremos realizar los paros.
2. Pulse la tecla "€/Q" para seleccionar la cantidad de monedas a la que queremos programar el paro, cambiaran en este orden 50 – 100 – 200 – 500 – 1000 – 10 – 25 – 30 – 40. Estas cifras son en número de monedas.
3. Presione la tecla "Start/Stop" para iniciar el conteo.

Precaución

- Este modo es solamente para un tipo de denominación, si metemos monedas mezcladas pueden ocurrir errores.
- La máquina tomará como base la primera moneda contada.
- Si hubiese mondes mezcladas, aparecerá "E-3" en el display. Para cambiar la denominación pulse "Clear" durante mas de 2 segundos.
- Cuando el conteo llegue al numero seleccionado el led correspondiente parpadeará.

IMPRESORA

- Conecte el cable de la Impresora al conector situado debajo de la CC-20.
- Una vez acabado el conteo se imprime pulsando doble clic en el botón "Clear"

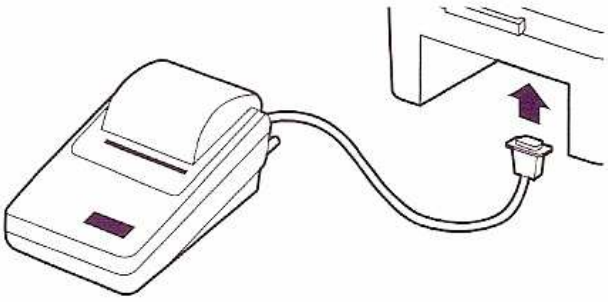

SOLUCION DE ERRORES

Si aparece un mensaje de error en el display consulte con esta tabla, puede ser que se soluciones. Si aún así sigue apareciendo contacte con el servicio técnico.

Display	Error	Posible solución
E-1	Problema de brillo en el sensor	Compruebe que la máquina este bien cerrada. Si aún estando bien cerrada el error sigue apareciendo es porque el ambiente tiene mucha luz. Pruebe en un lugar más oscuros, si aún así persiste contacte con el Servicio Técnico.
E-2	Sensor sucio o dañado	Compruebe que no hay polvo, fibras o monedas en el sensor. Limpie con un cepillo y un paño tanto el sensor superior como el inferior. Si el error persiste contacte con el servicio técnico.
E-3	Moneda no reconocida	Hay alguna moneda que la máquina no reconoce. Retire la moneda defectuosa y prosiga contando.
	En modo Paro – moneda de otra denominación.	Retire las monedas que son de otra denominación diferente a la que se contó la primera.
E-8	Voltaje Anormal - Alto	Use un adaptador apropiado. Utilice el adaptador que se suministra con la máquina.
E-9	Voltaje Anormal - Bajo	

MANTENIMIENTO
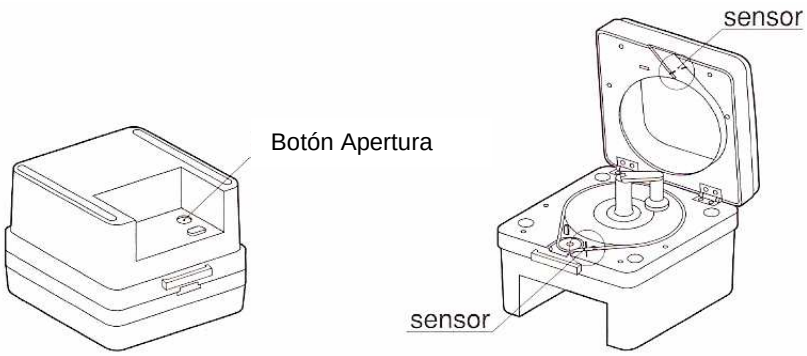
Presione el botón que hay debajo de la máquina para liberar la parte de arriba. Abrá la máquina y limpie el sensor con un trapo o un cepillo. Evite usar objetos punzantes ya que pueden dañar la máquina.